高耐蝕性アルミダイカスト

アルフェーズ® ALPHASE

壁付け物干金物

■ PHJS-660

《特徴》

ニュー・シンプルスタイル (特許庁意匠登録済)
長期的に安心して使用できるグレードアップ製品

- **取付け面にシーリングポケット**
  シーリングポケット用固定プレート付き。
  防水施工を施した取付工法仕様。
- **4段階、可変操作**
  収納時より下段35度、水平、上段35度のスムーズな動作移動が行えます。
- **アーム可動繰り返し動作**
  (繰り返し荷重〈試験社内〉: 先端に30kg 10,000回)
- **全長の長さ(水平): 656mm**
- **洗濯物目安重量:30kg** (水平時・アーム先端)

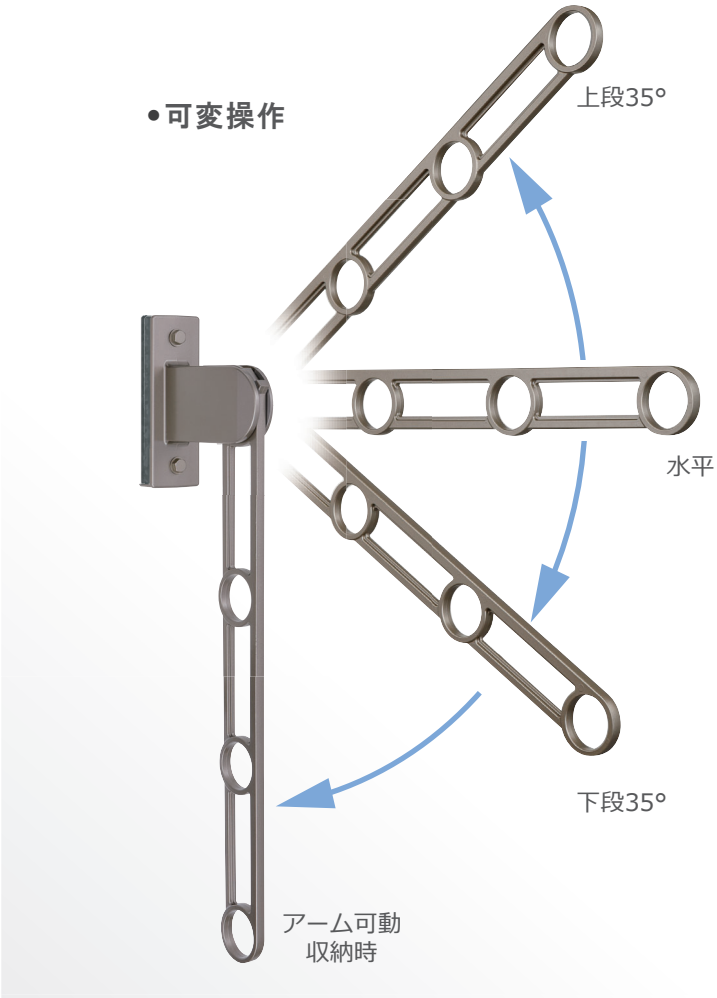

品質

- **アルミ合金ダイカスト・高耐候性**
  重量は鋳鉄製の1/3と軽量。防蝕下地処理の上にアクリル焼付け塗装。
  塗装:耐候性試験 (2500時間)・光沢保持率 80%以上

標準色

W ホワイト	S ステン	B ブラック

※印刷のため実物の色と多少異なることがあります。
※塩害地域仕様はお問合せください。

製品寸法 (mm)

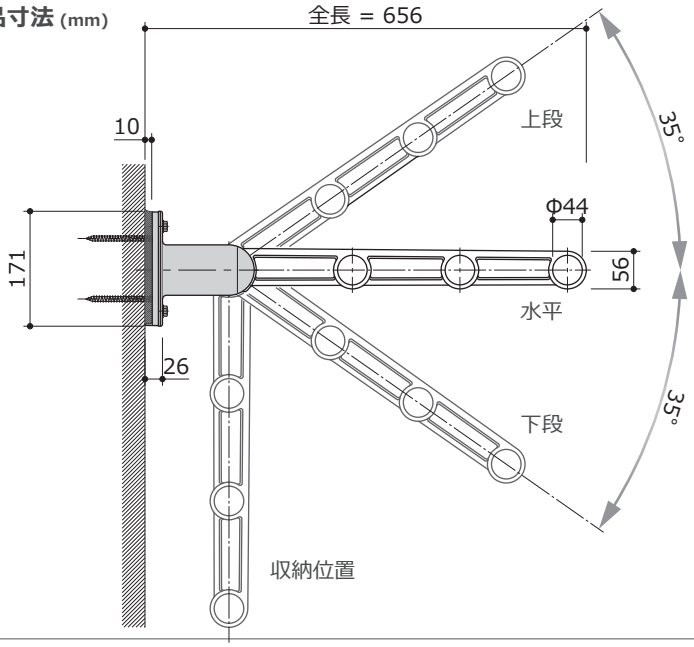

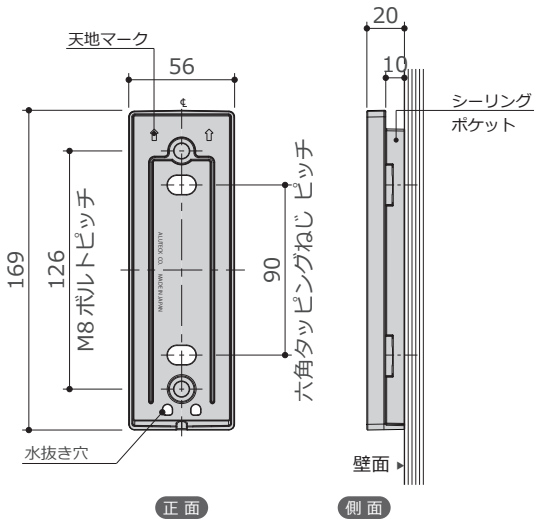

《シーリングポケット用固定プレート》
取付穴寸法

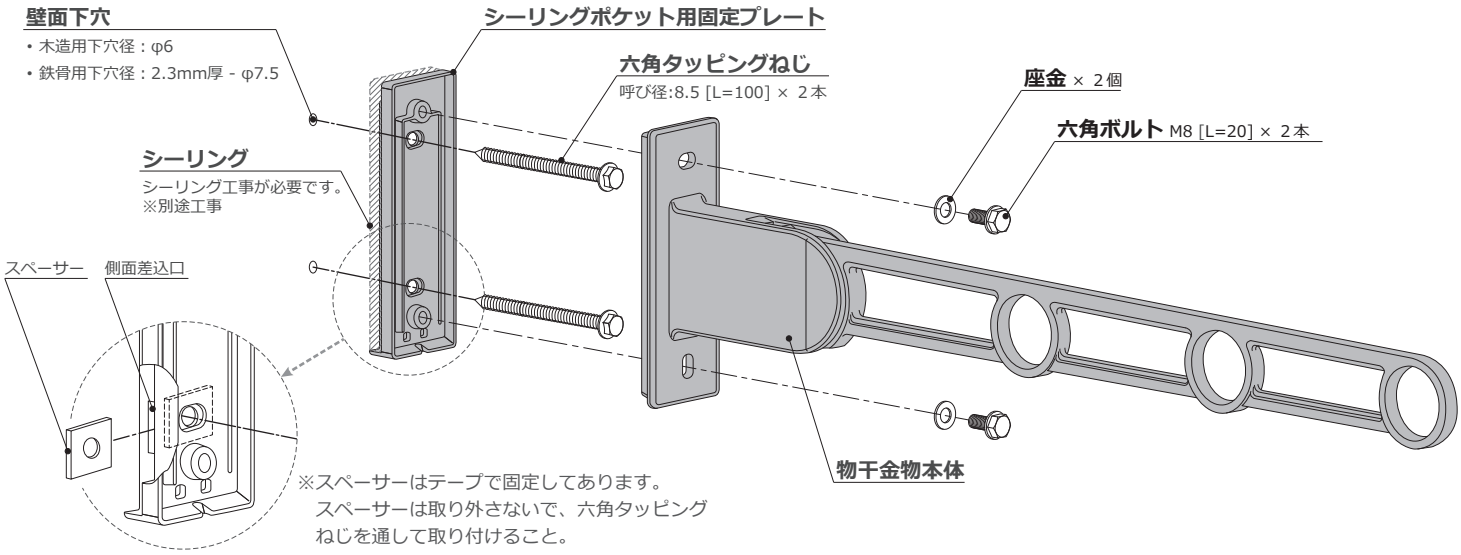

標準価格 （セット/２本）

商 品 No.	価 格 （税込）
PHJS-660	13,000円（14,300円）

※ 価格は2021年5月現在の価格です。

注文記入例

PHJS-660-S

- 標準色 **W**：ホワイト / **S**：ステン / **B**：ブラック
- アーム長さ
- 製品種類

部品セット

本体・アーム：アルミ合金ダイカスト（アクリル樹脂焼付塗装）
六角タッピングねじ：ステンレス　六角ボルト：ステンレス（頭部塗装）
座金：ステンレス（片面塗装）

ご使用と取付けについてのご注意

- ○ 木下地がある壁面に取付してください。
- ○ シーリング工事が必要です。※別途工事
- ○ 洗濯用物干金物ですので、その他の用途で使用しないでください。
- ○ 竿の落下防止のため、市販の竿止めストッパーをご使用ください。
- ○ 本仕様は、改良のため予告なく変更することがあります。

R04・04・28

株式会社アルテック
www.aldrex.jp
ISO9001
エコアクション21 認証番号0000405

本社 特需営業部 〒140-0011 東京都品川区東大井2-25-12 TEL. 03(3764)5811 FAX. 03-3762-8642
大阪営業所 〒556-0006 大阪府大阪市浪速区日本橋東1-4-1 TEL. 06(6644)6421 FAX. 06-6644-6464
福岡営業所 〒812-0008 福岡県福岡市博多区東光1-2-8 内山東光ビル301号 TEL. 092(482)8435 FAX. 092-482-8433

ホームページ https://www.aldrex.jp/
ネットショッピング https://store.shopping.yahoo.co.jp/aluteck-netshop/